COSEMA TRADING

Programma di produzione settore FILTRAZIONE

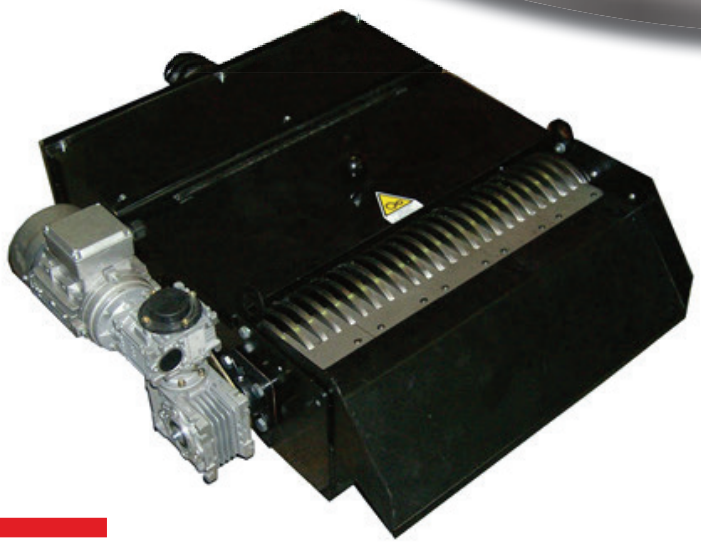

DEPURATORE MAGNETICO

MOD. M-OL

CARATTERISTICHE

I depuratori di questa serie sono del tipo a tamburo rotante. Il liquido in caduta dalla macchina utensile, passando a contatto di dischi in acciaio fortemente magnetizzati, cede a questi tutte le impurità di natura ferrosa e, per azione meccanica, buona parte di quelle non ferrose. La rimozione dei fanghi avviene mediante l'azione di un raschiatore a pettine collegato ad uno scivolo con pendenza verso l'alto che favorisce il recupero del liquido. Questo modello derivato dalla serie M, monta uno speciale tamburo a dischi ravvicinati, particolarmente efficace con olio intero in quanto riducendosi lo spazio tra i dischi attrattori, consente alle particelle ferrose di raggiungere i dischi stessi vincendo la viscosità maggiore, avendo un percorso più breve. La semplicità costruttiva e i componenti impiegati rendono la macchina pressoché esente da manutenzione.

CARATTERISTICHE TECNICHE

I depuratori sono costituiti da:

- Una robusta incastellatura in lamiera di acciaio saldata.
- Un tamburo rotante formato da magneti permanenti sinterizzati ad anello, intercalati da doppia serie di dischi in acciaio ravvicinati, calettati e fissati su un robusto albero sostenuto da due flange complete di cuscinetti.

ESEMPI DI APPLICAZIONI

- Rettificatrici
- Lappatrici
- Centri di lavoro
- Transfer
- Torni
- Alesatrici
- Affilatrici
- Fucinatrici
- Linee di tempra

PORTATE

da 50 a 500 l/1'

NOTE

- Le portate sono riferite all'emulsione con concentrazione massima del 5% e devono essere verificate in funzione della viscosità del lubrorefrigerante e dell'impiego della macchina.
- Per olio intero con viscosità fino a 22cst, le portate sono da ridurre del 50%, per viscosità superiori contattare il ns. ufficio tecnico.
- Per impieghi al massimo delle caratteristiche si consiglia l'impiego della taglia superiore.
- Per impieghi diversi consigliamo di interpellare il ns. ufficio tecnico che è a disposizione dei Clienti
- Per la filtrazione di acqua senza inibitori di corrosione, è disponibile la versione in AISI 304 (tamburo magnetico con dischi in Acc. al C).

ST_M-OL_REV.02_2016

COSEMA TRADING S.r.l.

Via Marconi 6/G 23871 LOMAGNA (LC) Tel: +39 039 5301267 Fax: +39 039 5303357 info@cosema.cloud

DIMENSIONI

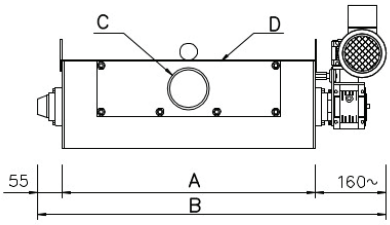

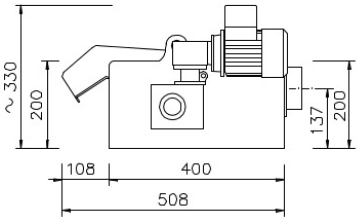

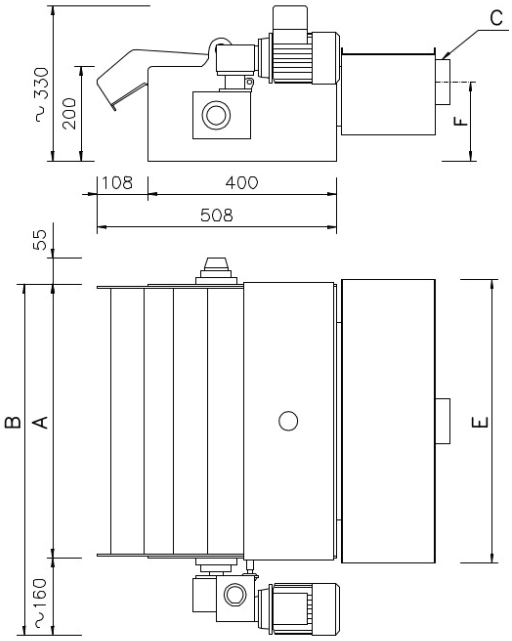

VERSIONE SENZA ROMPIGETTO

MOD.	Q portata (l/min)	A (mm)	B (mm)	C (mm)	D (mm)	PESO TOT (kg)	P 50 Hz (KW)	i (A)
M100/ A	100	211	430	2" 1/2 GAS	-	45	0,18	0,59
M250/ A	250	285	500	3" GAS	-	52	0,18	0,59
M300/ A	300	396	615	3" GAS	126 x 240	66	0,18	0,59
M400/ A	400	581	800	3" GAS	126 x 420	89	0,18	0,59
M500/ A	500	766	985	3" GAS	126 x 420	111	0,18	0,59

VERSIONE CON ROMPIGETTO

MOD.	Q portata (l/min)	A (mm)	B (mm)	C (mm)	E (mm)	F (mm)	PESO TOT (kg)	P 50 Hz (KW)	i (A)
M100/ A	100	211	430	2" 1/2 GAS	211	137	50	0,18	0,59
M250/ A	250	285	500	3" GAS	285	137	58	0,18	0,59
M300/ A	300	396	615	3" GAS	400	167	77	0,18	0,59
M400/ A	400	581	800	3" GAS	600	167	106	0,18	0,59
M500/ A	500	766	985	3" GAS	600	167	128	0,18	0,59
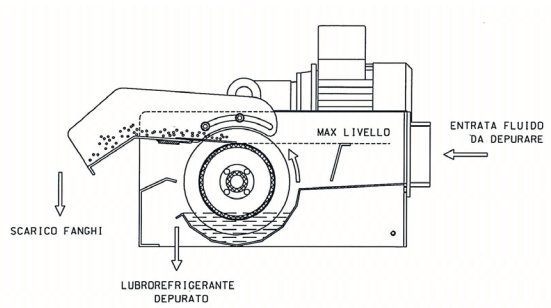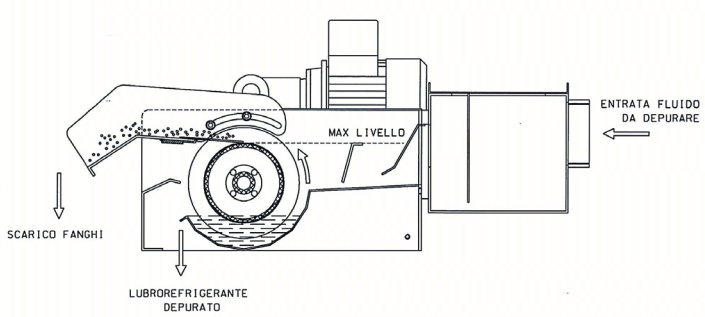
PRINCIPIO DI FUNZIONAMENTO